RGX
402 Series

镀镍泵头　铝合金连杆

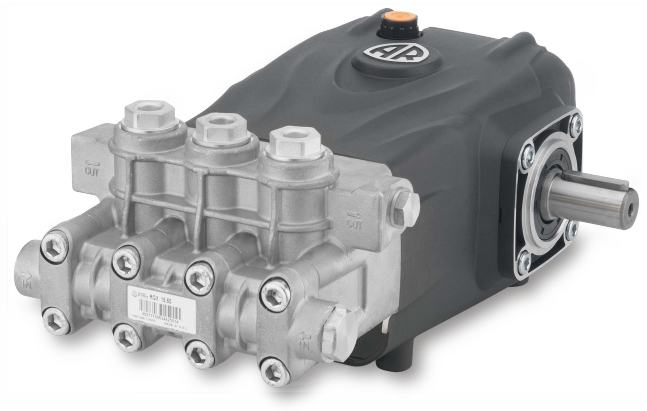

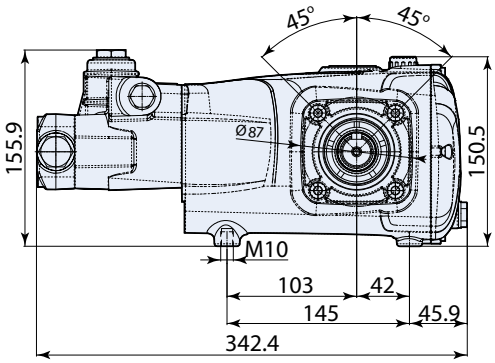

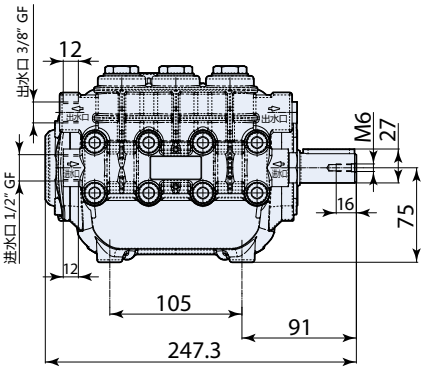

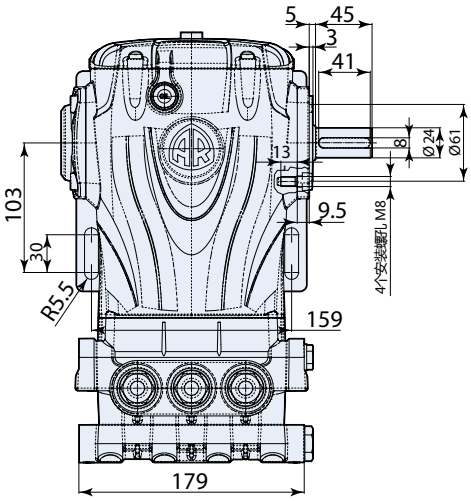

型号	流量		压力		电机功率		重量	转速	温控阀	进水口	出水口	编号
	l/min	gpm	bar	psi	hp	kw	kg	rpm	TRV			
RGX 1450 转 N 轴实心轴 Ø 24X40 mm												
RGX 10.50 HN	10	2.64	500	7250	14	10.4	16	1450	无	1/2"GF	3/8"GF	**26558**
RGX 15.50 HN	15	3.96	500	7250	20	15	16	1450	无	1/2"GF	3/8"GF	**26143**
RGX 22.50 HN	22	5.80	500	7250	27	22	16	1450	无	1/2"GF	3/8"GF	**26557**