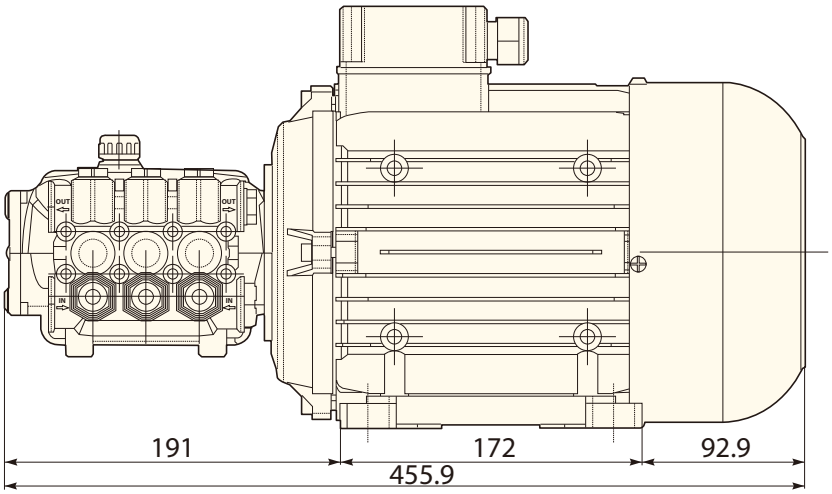
OUT
OUT
IN
IN
191
172
92.9
455.9

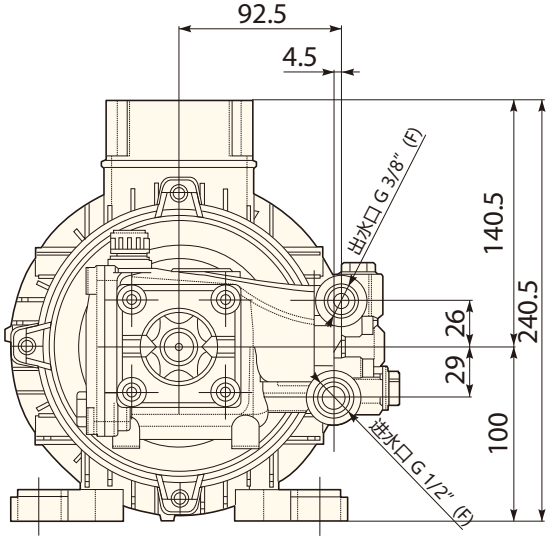
92.5
4.5
出水口 G 3/8" (F)
140.5
240.5
26
29
100
吸水口 G 1/2" (F)