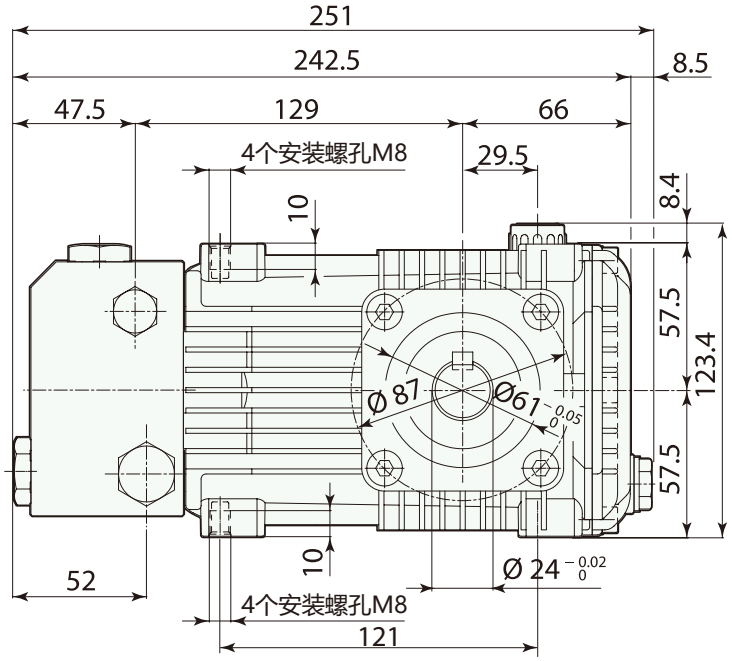
251
242.5
8.5
47.5
129
66
4个安装螺孔M8
29.5
10
8.4
57.5
123.4
57.5
Ø 87
Ø61 -0.05 0
10
52
Ø 24 -0.02 0
4个安装螺孔M8
121

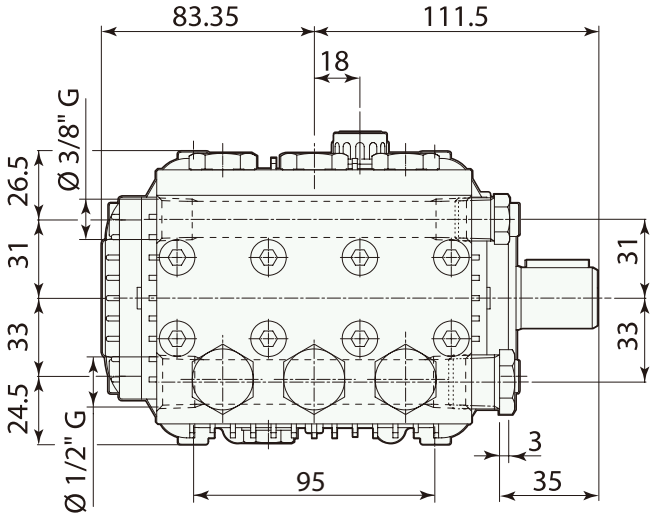
83.35
111.5
18
Ø 3/8" G
26.5
31
33
24.5
Ø 1/2" G
31
33
3
95
35