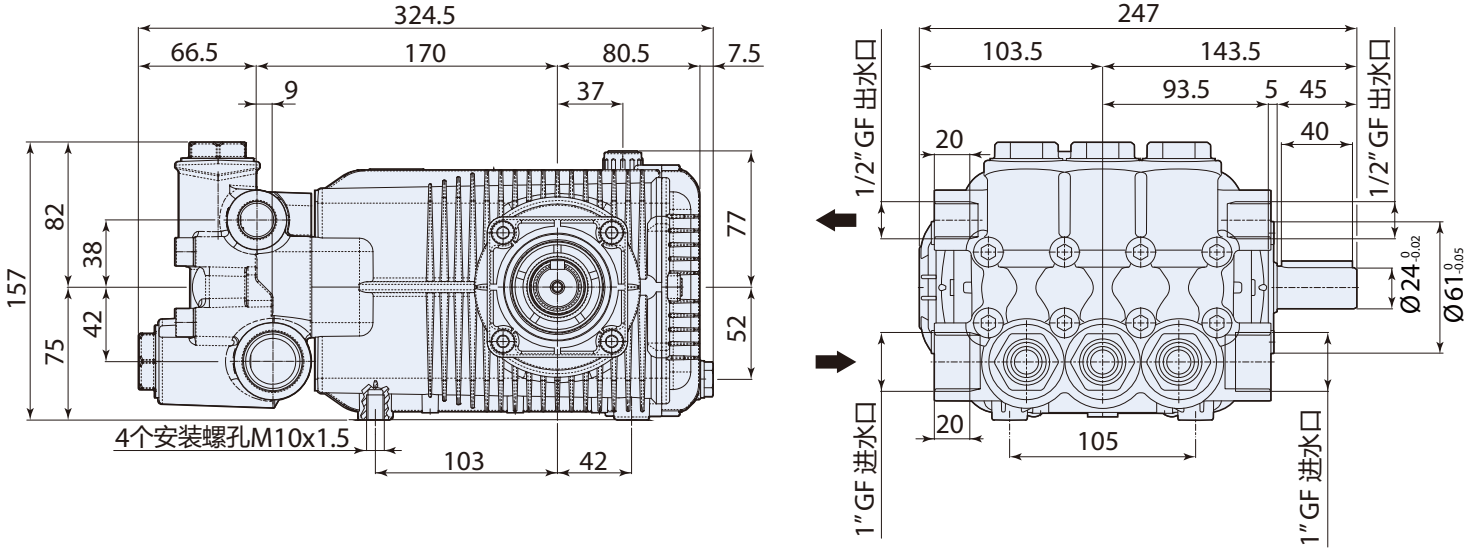
324.5
66.5
170
80.5
7.5
9
37
157
82
38
42
75
77
52
4个安装螺孔M10x1.5
103
42
247
103.5
143.5
93.5
5
45
40
20
1/2" GF 出水口
1/2" GF 出水口
Ø24 0 -0.02
Ø61 0 -0.05
20
105
1" GF 进水口
1" GF 进水口
M6x1
Ø87 +0.1 -0.1