RQW

372 Series

铜泵头

铝泵头

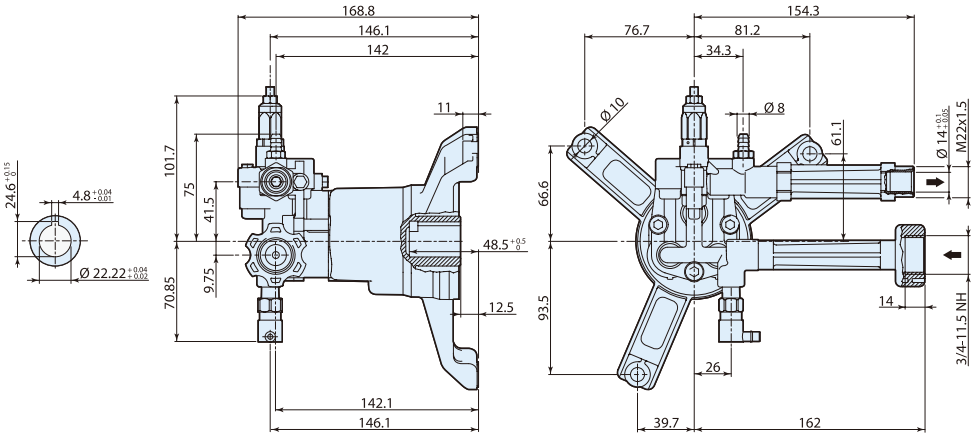

型号	流量		压力		汽油机功率		重量	转速	温控阀	进水口	进水口材质	出水口	出水口材质	泵头材质	延长管	易启动	皂液嘴	皂液管	进出水口方向	编号
	l/min	gpm	bar	psi	hp	kw	kg	rpm	TRV											
RQW 3400 转 D 轴 7/8”标配垂直轴汽油机法兰																				
RQW 2.2G26	8.3	2.2	180	2600	4.4	3.3	3.5	3400	有	3/4"GM	铝配塑料旋钮	QC	铝	铝	有	有	有	有	右	**25999**
RQW 2.2G28	8.3	2.2	190	2800	4.7	3.5	3.5	3400	有	GHA (NH 3/4”F)	铝配塑料旋钮	M22x1.5	铝	铝	有	有	有	有	右	**TBA**
RQW 2.4G28	9	2.4	190	2800	5.3	4.0	3.5	3400	有	GHA (NH 3/4”F)	铝配塑料旋钮	M22x1.5	铝	阳极氧化铝	有	有	有	有	右	**27817**
										GHA (NH 3/4”F)	铝配塑料旋钮	M22x1.5	铝							**25025**
RQW 2.5G28	9.5	2.5	190	2800	6.5	4.8	3.5	3400	有	GHA (NH 3/4”F)	铝配塑料旋钮	QC	铜	铜	有	有	有	无	右	**TBA**
										3/4"GM	铝	QC	铜							**TBA**