铜泵头　铝合金连杆

RC

320 Series

*此泵配置一体式调压阀

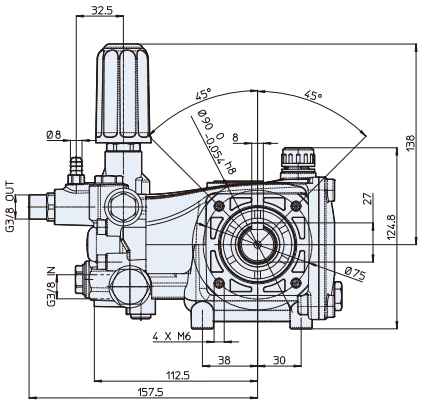

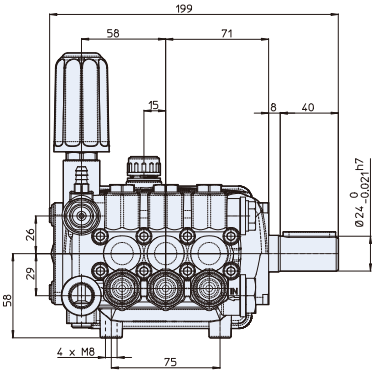

型号	流量		压力		电机功率		重量	转速	温控阀	进水口	出水口	编号
	l/min	gpm	bar	psi	hp	kw	kg	rpm	TRV			
RC 1450 转 N 轴 24mm 实心轴												
RC 08.15N	8	2.1	150	2200	3.0	2.2	5.0	1450	无	1/2"GF	3/8"GF	**TBA**
RC 10.15N	10	2.65	150	2200	4.0	3.0	5.0	1450	无	1/2"GF	3/8"GF	**TBA**
RC 11.17N	11	2.9	170	2500	5.0	3.6	5.0	1450	无	1/2"GF	3/8"GF	**TBA**
RC 13.17N	13	3.4	170	2500	5.5	4.0	5.0	1450	无	1/2"GF	3/8"GF	**TBA**
RC 14.16N	14	3.7	160	2300	5.5	4.0	5.0	1450	无	1/2"GF	3/8"GF	**TBA**