锅炉

T2000/2

T2000/2 PLUS

T2000/3

NEW

新品

B-TEX

锅炉种类	编号	品名	盘管种类	线圈长度	线圈厚度	最大水流量	燃油喷嘴流量	柴油耗油量	理论电热能	最大效率百分比	
				mt	mm	l/min	GPH	kg/hr	kcal/hr	%	kg
锅炉 最大280 Bar - 4060 Psi											
T2000/2	**TRCTTX002**	直立式锅炉 220V-50 Hz	铁盘管	29.0	2.35	13-18	1.50	5.70	68.000	90	49
T2000/2 PLUS	**TRCTTX002P**			35.0	2.35	18-24	1.75	6.40	77.500	90	57
T2000/3	**TRCTTX003**			42.0	2.35	24-30	2.00	7.60	87.200	90	65
T2000/2	**TRCTTX002316**	直立式锅炉 220V-50 Hz	不锈钢 316盘管	29.0	2.35	13-18	1.50	5.70	68.000	90	49
T2000/2 PLUS	**TRCTTX002PI**			35.0	2.35	18-24	1.75	6.40	77.500	90	57
T2000/3	**TRCTTX003316**			42.0	2.35	24-30	2.00	7.60	87.200	90	65
锅炉 最大280Bar - 4060Psi											
B-TEX	**TRTXCB00036**	直立式锅炉 220V-50 Hz	铁盘管	46	2.65	30-40	3.00	13	135.000	90	118
锅炉 最大500Bar - 7250Psi											
T2000/2	**TRCTTX002500**	直立式锅炉 220V-50 Hz	铁盘管	29.0	3.00	13-18	1.50	5.70	58.000	90	55
T2000/3	**TRCTTX003500**			42.0	3.00	18-21	2.00	7.60	77.500	90	71

自选件

- 不锈钢430盖
- 火焰控制
- 24 V 电压
- 12 V 电压
- 进出水口：G3/8
- 燃油口：G1/4
- 燃油测压：G1/8

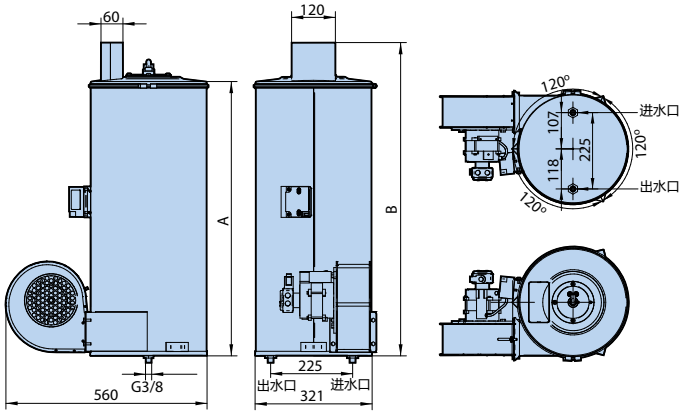

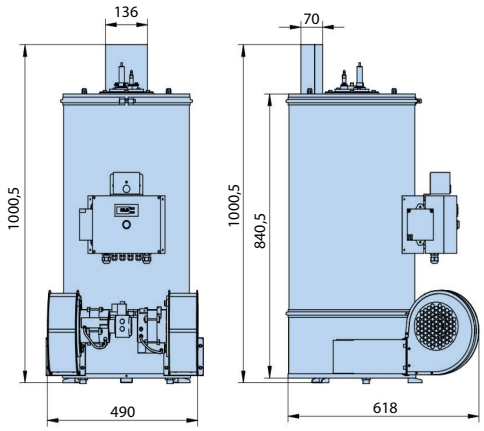

B-TEX

型号	A	B
	mm	mm
T2000/2	534	644
T2000/2 PLUS	634	744
T2000/3	724	834

- 具体出水温度增量变化参数详见第100页