XW - XWL

178 Series

铜泵头　铝合金连杆　□铜材质连杆

ATEX
根据需要选订

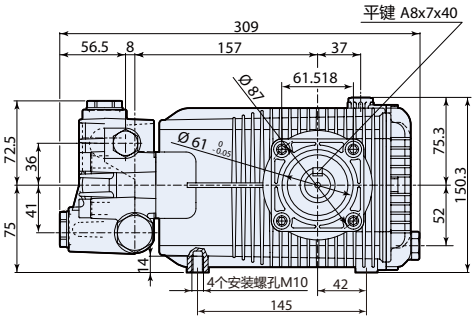

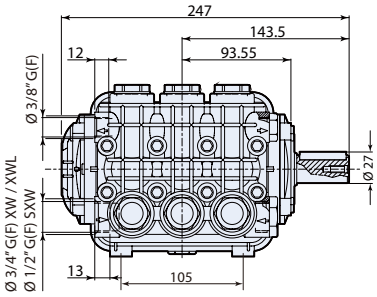

型号	流量		压力		电机功率		重量	转速	温控阀	进水口	出水口	编号
	l/min	gpm	bar	psi	hp	kw	kg	rpm	TRV			
XW / XWL 1450 转 N 轴 24mm 实心轴												
XW 21.28 N	21	5.5	280	4000	15.0	11.0	16.0	1450	无	3/4"GF	3/8"GF	**21136**
XW 26.25 N	26	6.9	250	3600	10.0	7.5	16.0	1450	无	3/4"GF	3/8"GF	**26620**
XW 30.25 N	30	7.9	250	3600	19.0	14.1	16.0	1450	无	3/4"GF	3/8"GF	**21137**
□ XWL 41.20 N	41	10.8	200	2900	20.0	15.0	16.0	1450	无	3/4"GF	3/8"GF	**22462**
XWL 42.15 N	42	11.1	150	2200	16.5	12.1	16.0	1450	无	3/4"GF	3/8"GF	**21060**
XWL 50.17 N	50	13.2	170	2500	20.0	15.0	16.	1450	无	3/4"GF	3/8"GF	**27969**