双水封　铜泵头　铝泵头

RMV

284 Series

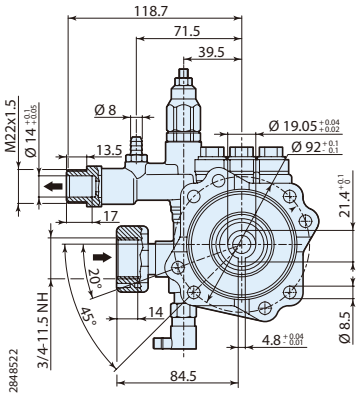

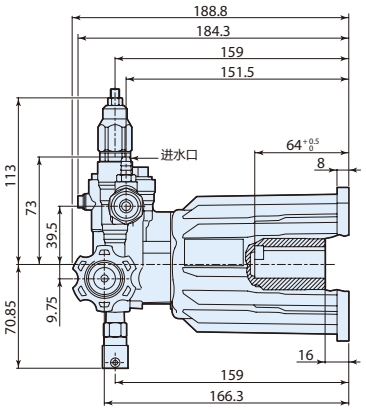

	型号	流量 l/min	流量 gpm	压力 bar	压力 psi	汽油机功率 hp	汽油机功率 kw	重量 kg	转速 rpm	温控阀 TRV	进水口	进水口材质	出水口	出水口材质	泵头材质	延长管	易启动	皂液嘴	皂液管	进出水口方向	编号
RMV 3400 转 D 轴 3/4”标配水平轴汽油机法兰																					
										有	GHA (NH 3/4”F)	铝配塑料旋钮	M22x1.5	铝	阳极氧化铝				无		**23754**
										有	GHA (NH 3/4”F)	铝配塑料旋钮	M22x1.5	铝	铝				无		**28296**
○	RMV 2.2G24	8.3	2.2	165	2400	4.5	3.3	2.5	3400	有	GHA (NH 3/4”F)	铝配塑料旋钮	QC	铜	铝	无	有	有	有	右	**23580**
										有	3/4"GM	铝	QC	铜	铝				有		**23294**
	SRMV 2.2G26	8.3	2.2	180	2600	5.0	3.8	3.0	3400	有	GHA (NH 3/4”F)	铝配塑料旋钮	M22x1.5	铝	铝	无	有	有	有	右	**25027**
	SRMV 2.2G28	8.3	2.2	190	2800	5.5	4.1	3.0	3400	有	GHA (NH 3/4”F)	铝配塑料旋钮	M22x1.5	铝	阳极氧化铝	无	有	有	有	右	**25028**
○	SRMV 2.4G30	9	2.4	205	3000	6.0	4.5	3.0	3400	有	GHA (NH 3/4”F)	铝配塑料旋钮	M22x1.5	铝	阳极氧化铝	无	有	有	无	右	**28031**
○○											GHA (NH 3/4”F)	铝配塑料旋钮	M22x1.5	铝					无		**24462**
○○	RMV 2.5G30	9.5	2.5	205	3000	6.5	4.7	4.0	3400	有	GHA (NH 3/4”F)	铝配塑料旋钮	QC	铜	铜	无	有	有	有	右	**23394**
○○											3/4"GM	铝	QC	铜					有		**22437**